MSM

INGÉNIERIE

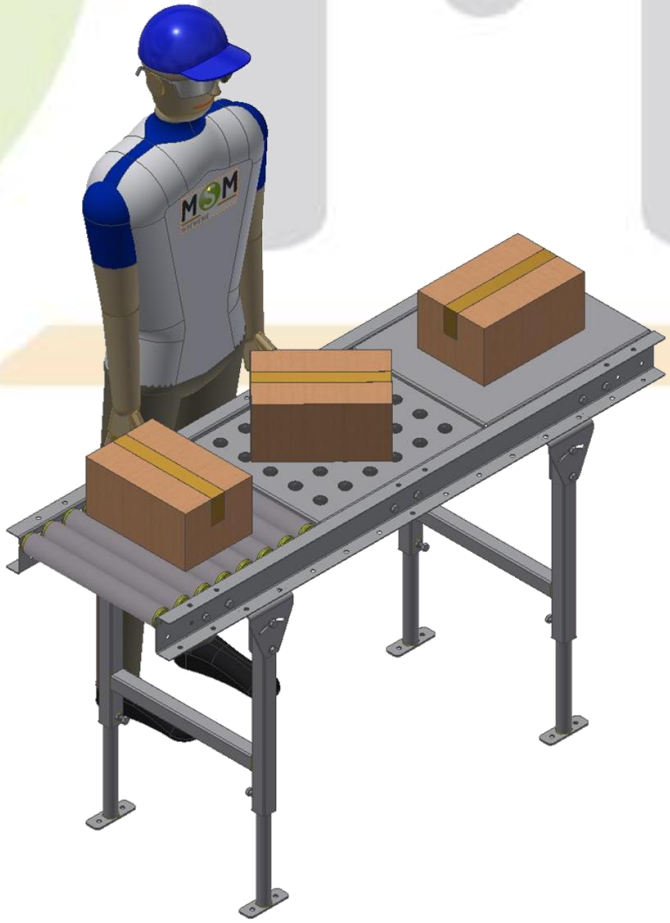

ROULEAUX GAMME LEGERE

CONVOYEUR À ROULEAUX DROITS

Réf article :
CVRRLED

Lien viewer 3D
Cliquez ou flashez-moi

: 02.51.05.60.11
: contact@msmfrance.fr
: www.msmingenierie.fr
▲ Cliquez pour accéder au site

Modularité
Rapidité
Made in France

MSM INGÉNIERIE

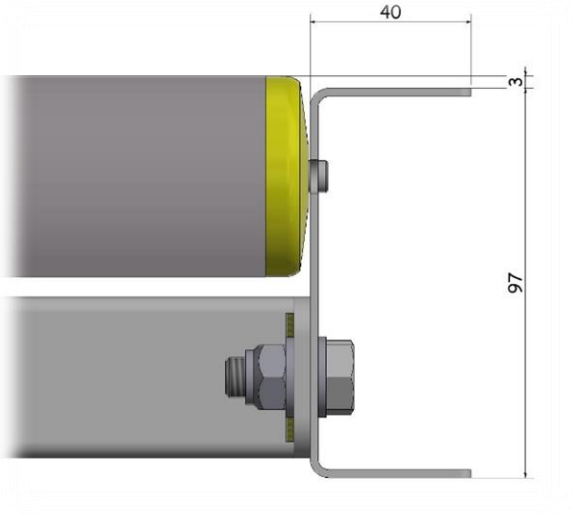

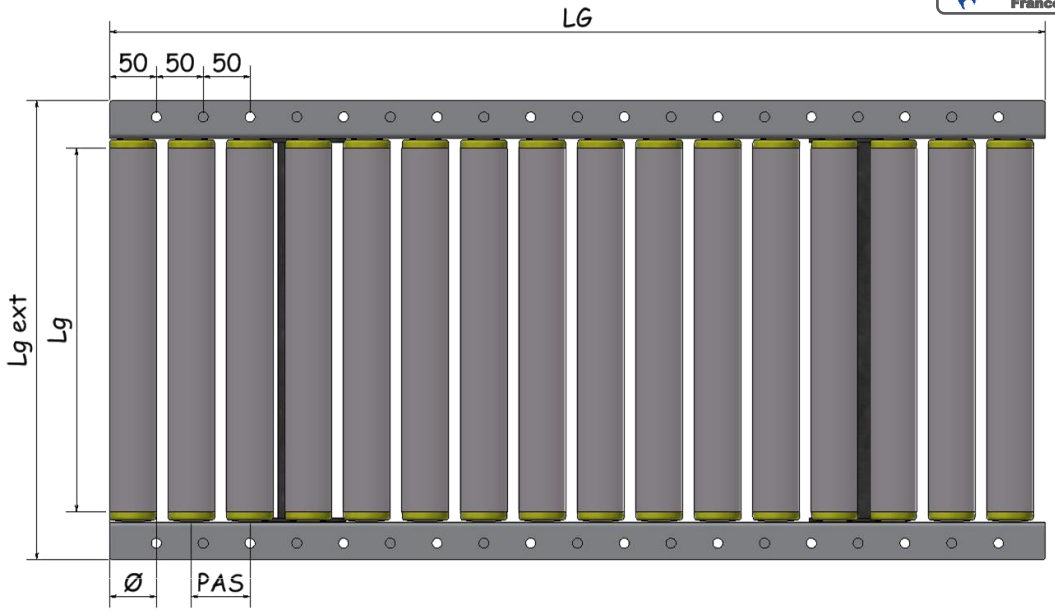

VUE DE DESSUS

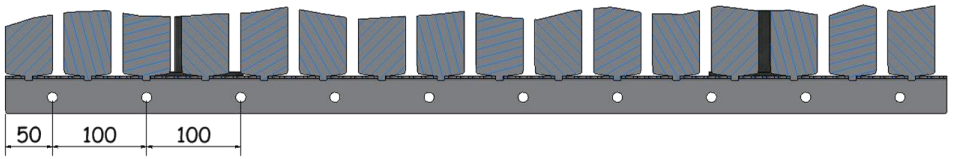

VUE DE DESSOUS

CARACTÉRISTIQUES GÉNÉRALES

Longueur "LG" (mm)	Largeur "Lg" (mm)			Matière Châssis		Matière visserie		
500	400	500	800	Acier Peint – RAL 7016	Inox	Acier Zingué	Inox A2	Inox A4
1000	400	500	800	Acier Peint – RAL 7016	Inox	Acier Zingué	Inox A2	Inox A4
1500	400	500	800	Acier Peint – RAL 7016	Inox	Acier Zingué	Inox A2	Inox A4
2000	400	500	800	Acier Peint – RAL 7016	Inox	Acier Zingué	Inox A2	Inox A4
2500	400	500	800	Acier Peint – RAL 7016	Inox	Acier Zingué	Inox A2	Inox A4
3000	400	500	800	Acier Peint – RAL 7016	Inox	Acier Zingué	Inox A2	Inox A4

Autre longueur sur demande

Lg ext = Lg + 90mm
Autre largeur sur demande

RAL spécifique : 74.90€

	Charge totale admissible (kg/m)
Sans barre de renfort	< 30
Avec barre de renfort	< 150

Option barre de renfort : voir page 3

CONVOYEUR À ROULEAUX DROITS

Réf article :
CVRRLED

Lien viewer 3D
Cliquez ou flashez-moi

: 02.51.05.60.11
: contact@msmfrance.fr
: www.msmingenierie.fr
▲ Cliquez pour accéder au site

Modularité
Rapidité
Made in France

MSM INGÉNIERIE

CARACTÉRISTIQUES ROULEAUX

Diamètre rouleaux "Ø" (mm)	Matière rouleaux			Matière des axes rouleaux		
30	Acier Zingué	PVC	Inox	Acier Brut	Acier Zingué	Inox
50	Acier Zingué	PVC	Inox	Acier Brut	Acier Zingué	Inox

Autre diamètre sur demande

Charge statique maximal par rouleau (kg)		
	Rouleaux Acier/Inox	Rouleaux PVC
Lg : 400	36	16
Lg : 500	36	10
Lg : 800	36	4

Pas des rouleaux *
37.5
50
62.5
75
87.5
100
> 100 au pas de 12.5mm

Autre "pas" sur demande

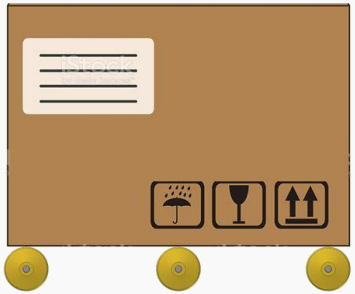

Déterminer le pas des rouleaux * :

$$PAS\ max = \frac{Longueur\ produit}{3}$$

CONVOYEUR À ROULEAUX DROITS

Réf article :
CVRRLED

Lien viewer 3D
Cliquez ou flashez-moi

OPTIONS

: 02.51.05.60.11
: contact@msmfrance.fr
: www.msmingenierie.fr
▲ Cliquez pour accéder au site

Modularité
Rapidité
Made in France

MSM INGÉNIERIE

OPTION : Roulettes

- Pivotantes
- Freins
- Bandage PU
- Réglage ± 150mm

OPTION : Pied(s)

- Platine spitable au sol
- Réglage ± 150mm

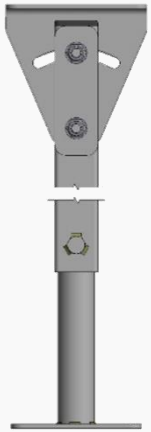

PIEDS DE CONVOYEUR

Type de pied(s)	Hauteur sol/dessus de rouleaux
Fixe	De 650 à 950mm
À roulettes	De 700 à 1000mm

Sous condition de choisir l'option associée

OPTION : Barre de renfort

Matière du tube
Acier Peint – RAL 7016
Acier Zingué
Inox

Matière des platines
Acier Peint – RAL 7016
Inox

Matière de la visserie
Acier Zingué
Inox A2

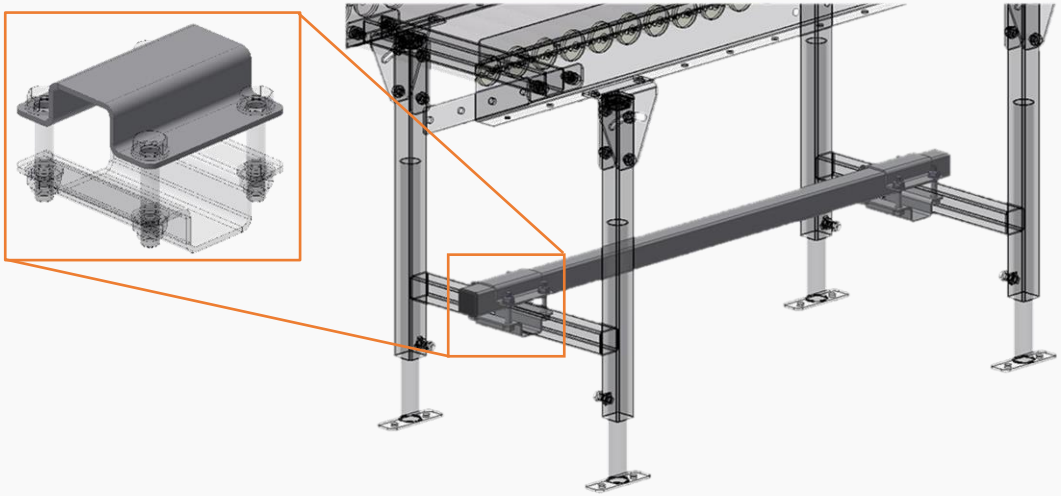

BESOIN D'UN EQUIPEMENT SUR-MESURE ?

CONTACTEZ-NOUS,

C'EST NOTRE SPÉCIALITÉ

CONVOYEUR À ROULEAUX DROITS

Réf article :
CVRRLED

Lien viewer 3D
Cliquez ou flashez-moi

: 02.51.05.60.11
: contact@msmfrance.fr
: www.msmingenierie.fr
▲ *Cliquez pour accéder au site*

Modularité
Rapidité
Made in France

MSM INGÉNIERIE

OPTIONS +

OPTION : Jonction
- Vendu par paire
- Visserie fournie

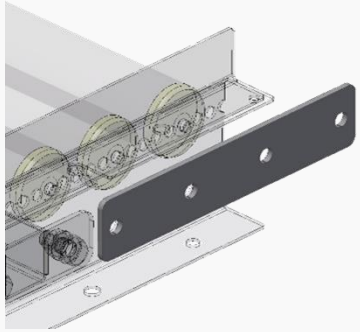

Matière identique au châssis

OPTION : Guides tôle
- Hauteur : 40mm
- Vendu par paire
- Visserie fournie

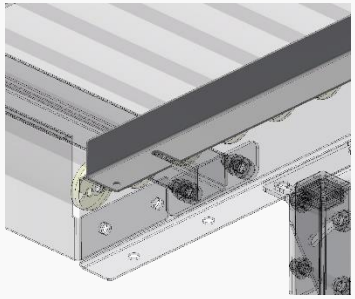

Matière identique au châssis

OPTION : Butée tôle
- Hauteur : 40mm
- Visserie fournie

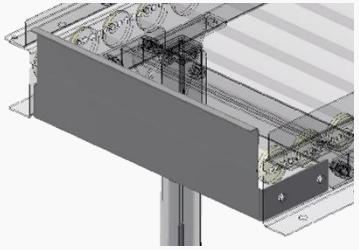

Matière identique au châssis

ASSEMBLAGE :

- Visserie fournie (ISO M10)

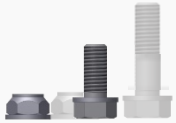

- Outils nécessaires (⬡17)

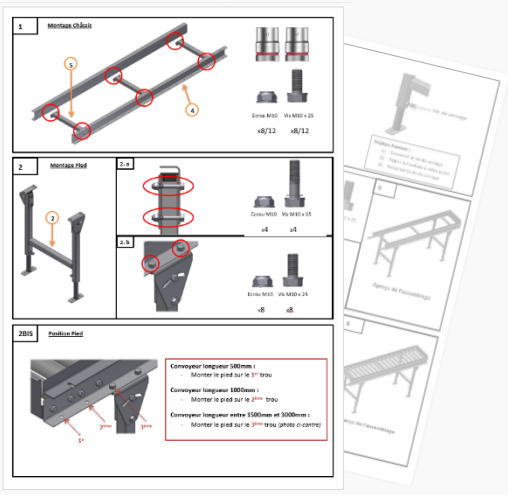

OPTION : Guides Plat PE
- Hauteur : 40mm
- Profondeur ± 25mm
- Bilatéral
- Visserie fournie

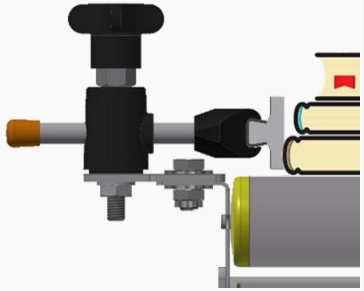

Matière identique au châssis

OPTION : Guides rond Ø12
- Hauteur : 25mm
- Profondeur ± 25mm
- Bilatéral
- Visserie fournie

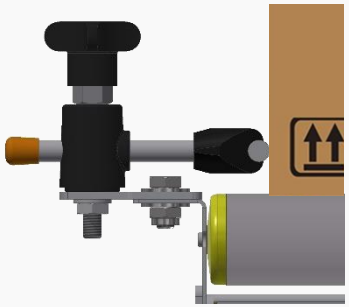

Matière identique au châssis

CONVOYEUR À ROULEAUX DROITS - TABLE À BILLES

Réf article : CVRRLEDB

Lien viewer 3D
Cliquez ou flashez-moi

: 02.51.05.60.11
: contact@msmfrance.fr
: www.msmingenierie.fr

Cliquez pour accéder au site

Modularité
Rapidité
Made in France

MSM INGÉNIERIE

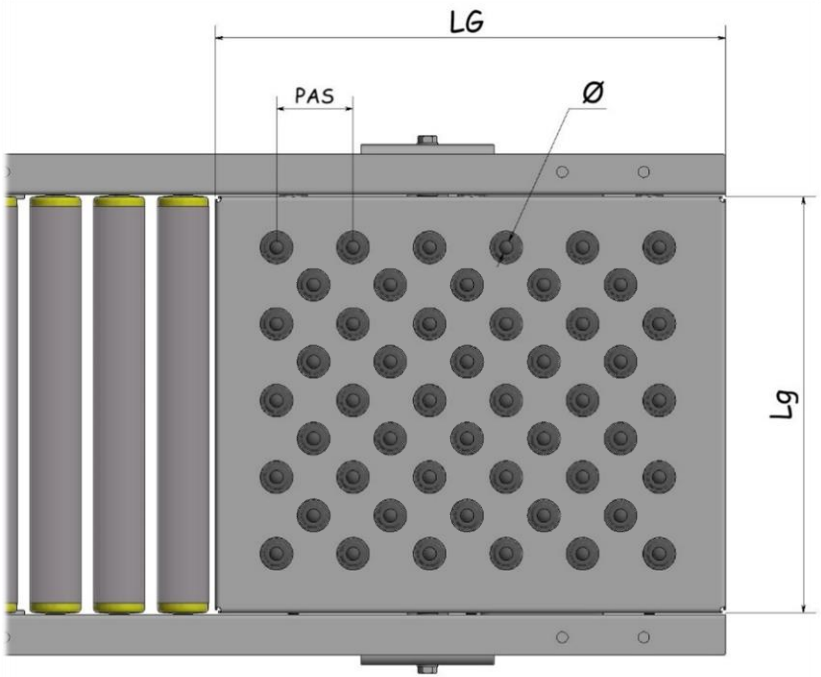

Remplacement de huit rouleaux au pas de 62.5mm

DIMENSIONNEMENT DES BILLES

Diamètre "Ø" (mm)	Matière	Charge admissible unitaire (Kg)
15	POM	10
15	Acier	60
22	Acier	160

Autre pas sur demande

Pas (mm)
75
100
125
150

$$PAS\ max = \frac{Longueur\ produit}{3}$$

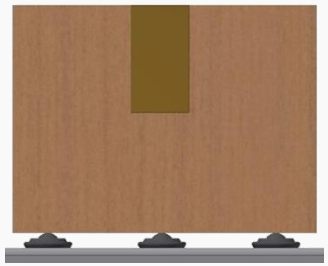

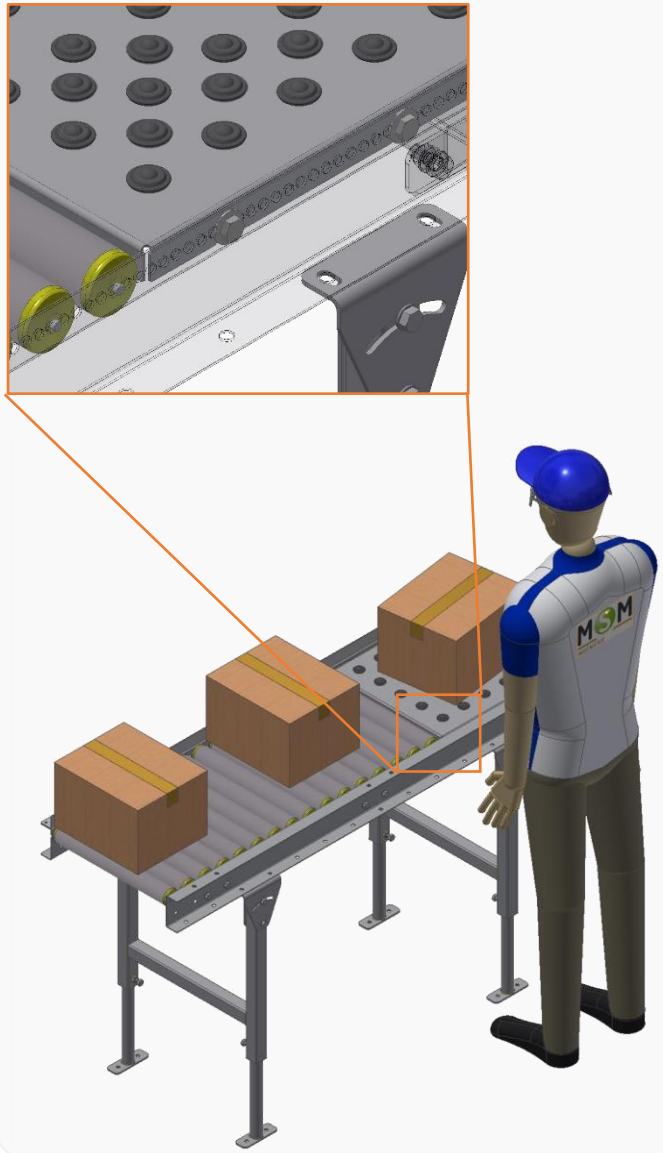

CARACTÉRISTIQUES GÉNÉRALES

« Faciliter la manipulation de produits rigides »

Longueur "LG" (mm)	Largeur "Lg" (mm)			Matière visserie			Matière de la tôle	
500	400	500	800	Acier Zingué	Inox A2	Inox A4	Acier Peint – RAL 7016	Inox

Module additionnable *Autre largeur sur demande*

RAL spécifique : 34.90€

CONVOYEUR À ROULEAUX DROITS - TABLE LOGISTIQUE

Réf article : CVRRLEDT

: 02.51.05.60.11
: contact@msmfrance.fr
: www.msmingenierie.fr

▲ *Cliquez pour accéder au site*

MSM INGÉNIERIE

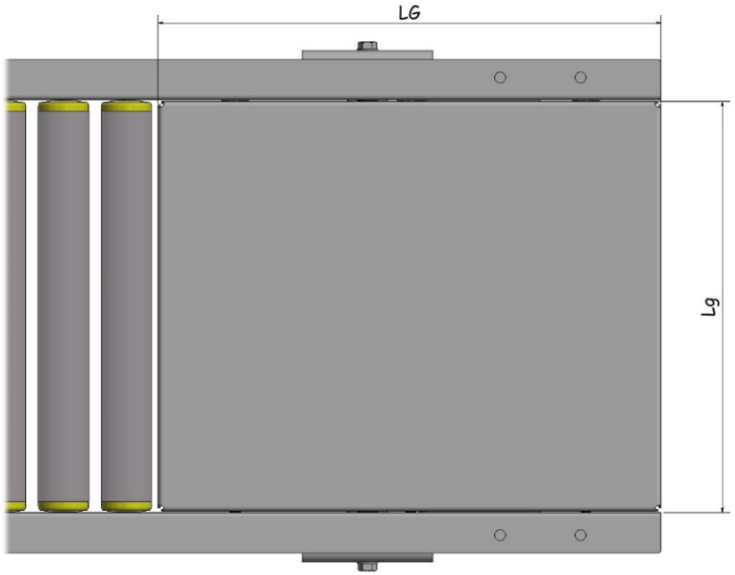

Remplacement de huit rouleaux au pas de 62.5mm

Cumulable avec butée tôle et guides

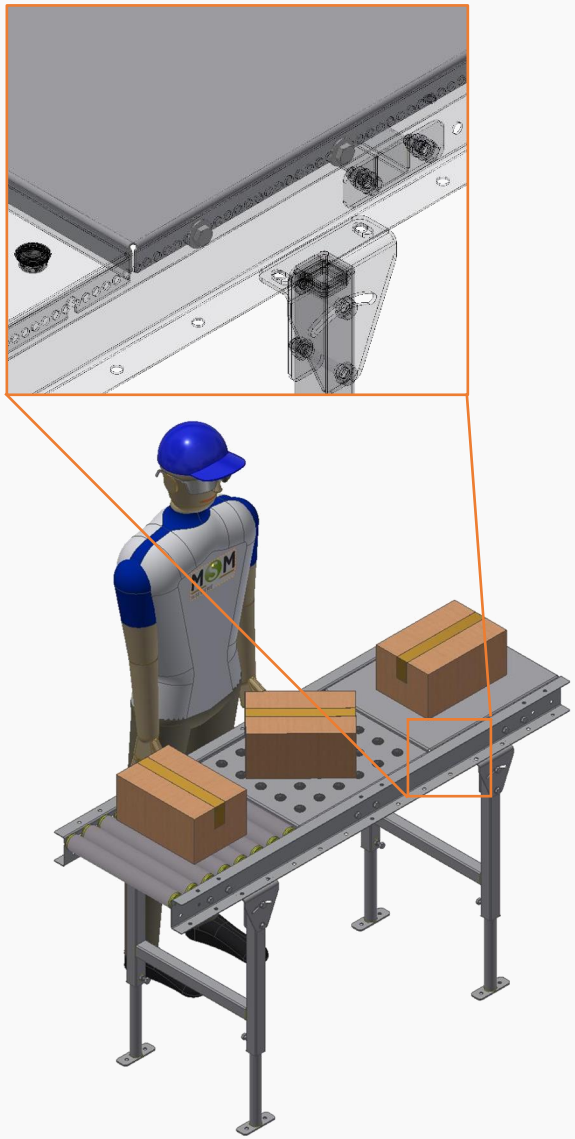

CARACTÉRISTIQUES GÉNÉRALES

« Faciliter la manipulation de produits souples et rigides »

Longueur "LG" (mm)	Largeur "Lg" (mm)			Matière visserie			Matière de la tôle	
500	400	500	800	Acier Zingué	Inox A2	Inox A4	Acier Peint – RAL 7016	Inox

Module additionnable *Autre largeur sur demande*

RAL spécifique : 34.90€

CONVOYEUR À ROULEAUX DROITS - Portique

Réf article : CVRRLEDP

: 02.51.05.60.11
: contact@msmfrance.fr
: www.msmingenierie.fr
▲ Cliquez pour accéder au site

Modularité
Rapidité
Made In France

MSM INGÉNIERIE

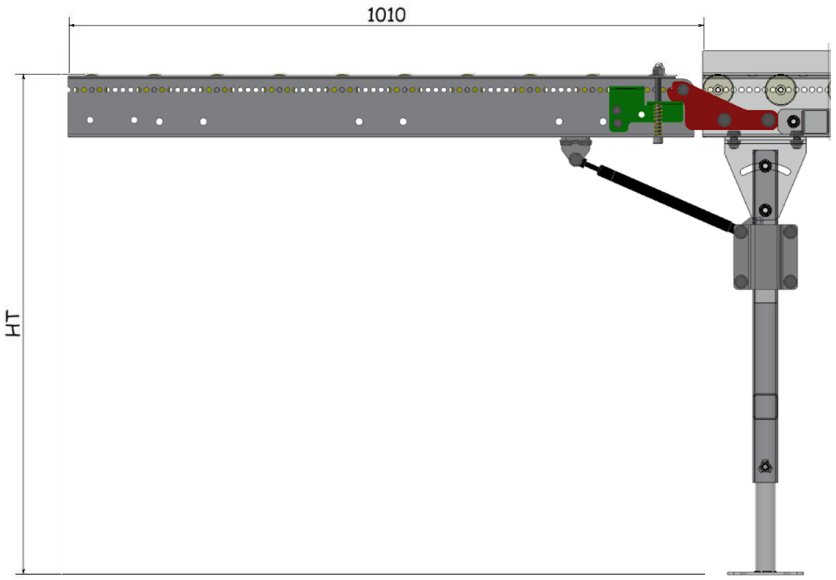

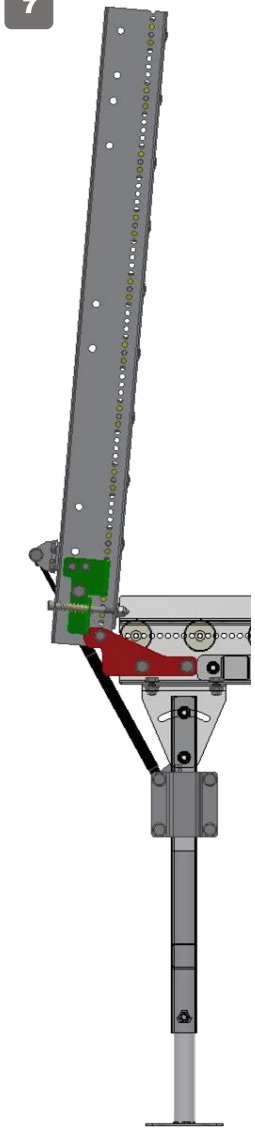

INTÉGRATION

- **Fixation sur un CVRRLED** *(voir page 1)*
  - **Platines de crapotage fournies**
  - **Visserie fournie**
- **Réglage en vidéo à venir :**
  - **https://www.msmingenierie.fr/our-projects/convoyeur-rouleaux-libres/**

FONCTIONNEMENT

- **Ouverture manuelle du portique**
  - **Poignée ergonomique**
  - **Assistance d'un vérin gaz**
  - **Verrouillage automatique en position**
- **Déverrouillage du loquet et baisse du portique**
  - **Assistance d'un vérin gaz**

CARACTÉRISTIQUES GÉNÉRALES

Longueur "LG" (mm)	Largeur	Matière Châssis		Matière visserie		
1000	Identique convoyeur	Acier Peint – RAL 7016	Inox	Acier Zingué	Inox A2	Inox A4
Autre Longueur sur demande	*Lg ext = Lg + 90mm Autre largeur sur demande*	*RAL spécifique : 74.90€*				

OPTIONS

Voir page 4

CARACTÉRISTIQUES ROULEAUX

Voir page 2

CONVOYEUR À ROULEAUX COURBE 90°

Réf article : CVRRLEC

Lien viewer 3D
Cliquez ou flashez-moi

: 02.51.05.60.11
: contact@msmfrance.fr
: www.msmingenierie.fr
▲ Cliquez pour accéder au site

Modularité
Rapidité
Made in France

MSM INGÉNIERIE

CARACTÉRISTIQUES ROULEAUX

Charge statique maximal par rouleau (N)	
Lg : 400	500
Lg : 500	500
Lg : 800	500

Matière du tube
Acier
Inox

Matière du manchon conique
PVC

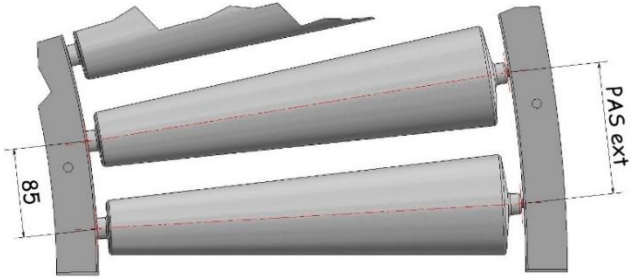

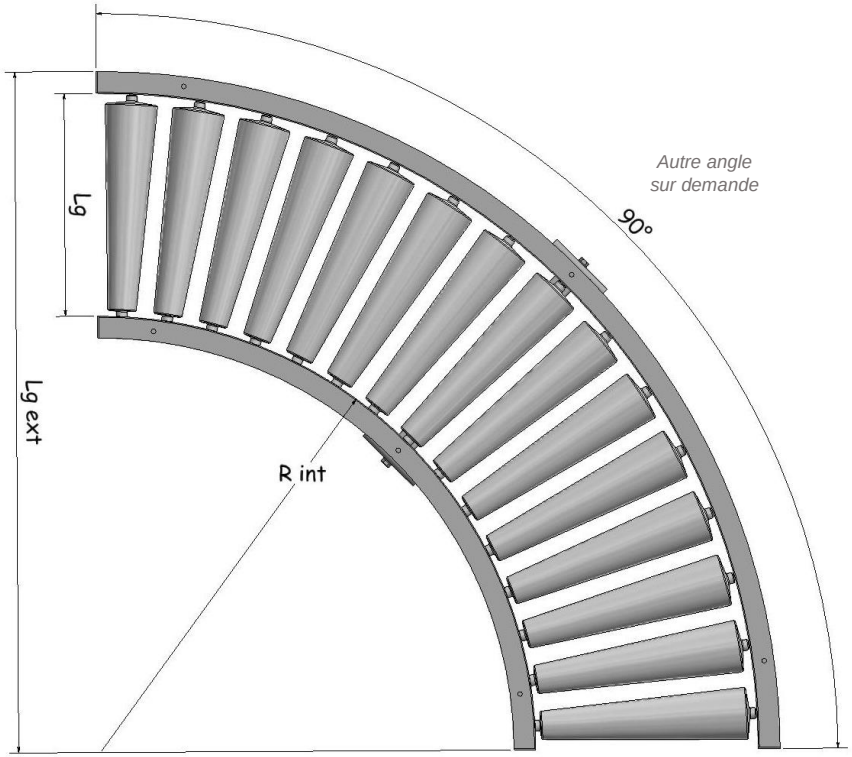

CARACTÉRISTIQUES GÉNÉRALES

Largeur "Lg" (mm)	Largeur extérieure "Lg ext" (mm)	Rayon intérieur "R int" (mm)	Matière Châssis		Matière visserie			Pas extérieur de courbe "PAS ext" (mm)
400	1250	800	Acier Peint – RAL 7016	Inox	Acier Zingué	Inox A2	Inox A4	127
500	1350	800	Acier Peint – RAL 7016	Inox	Acier Zingué	Inox A2	Inox A4	137
800	1650	800	Acier Peint – RAL 7016	Inox	Acier Zingué	Inox A2	Inox A4	167

Autre largeur sur demande

Autre rayon sur demande

RAL spécifique : 74.90€

CONVOYEUR À ROULEAUX COURBE 90°

Réf article : CVRRLEC

Lien viewer 3D
Cliquez ou flashez-moi

: 02.51.05.60.11
: contact@msmfrance.fr
: www.msmingenierie.fr
▲ Cliquez pour accéder au site

Modularité
Rapidité
Made in France

MSM INGÉNIERIE

OPTIONS

OPTION : Roulettes
- Pivotantes
- Freins
- Bandage PU
- Réglage ± 150mm

OPTION : Pied(s)
- Platine spitable au sol
- Réglage ± 150mm

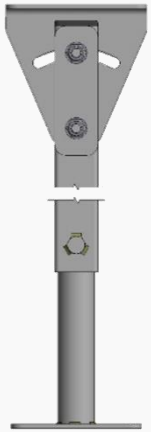

OPTION : Jonction
- Vendu par paire
- Visserie fournie

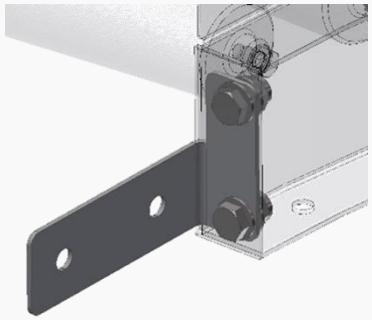

Matière identique au châssis

PIEDS DE CONVOYEUR

Type de pied(s)	Hauteur sol/dessus de rouleaux
Fixe	De 650 à 950mm
À roulettes	De 700 à 1000mm

Sous condition de choisir l'option associée

ASSEMBLAGE :

- Visserie fournie (ISO M10)

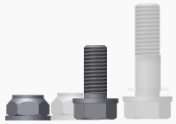

- Outils nécessaires (⬡17)

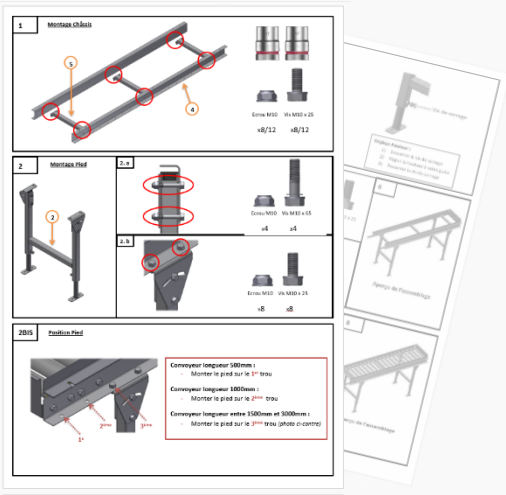

OPTION : Guides tôle
- Hauteur : 40mm
- Intérieur et extérieur
- Visserie fournie

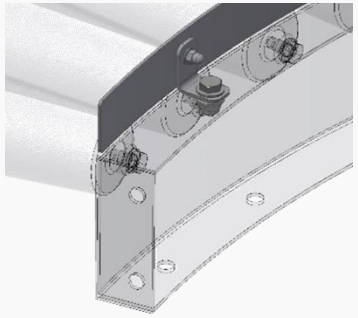

Matière identique au châssis

OPTION : Guides rond Ø12
- Hauteur : 25mm
- Profondeur ± 25mm
- Bilatéral
- Visserie fournie

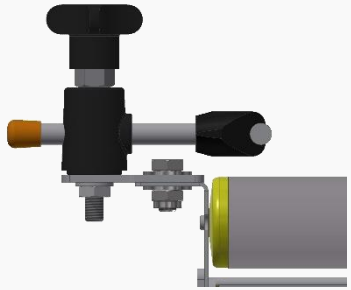

Matière identique au châssis